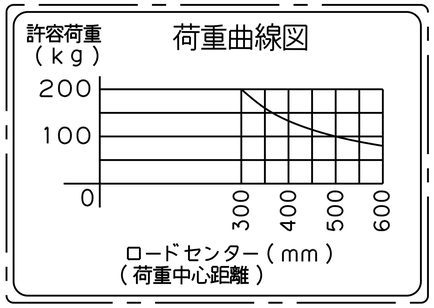

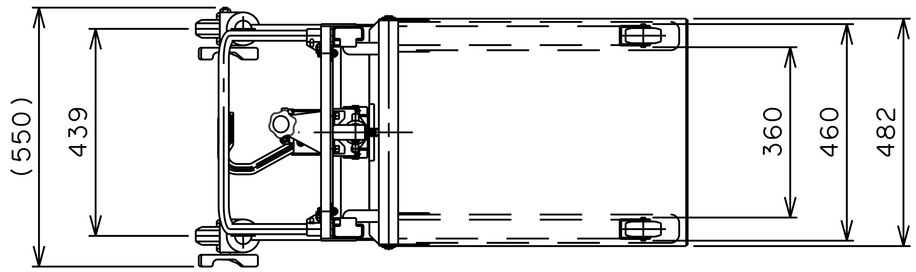

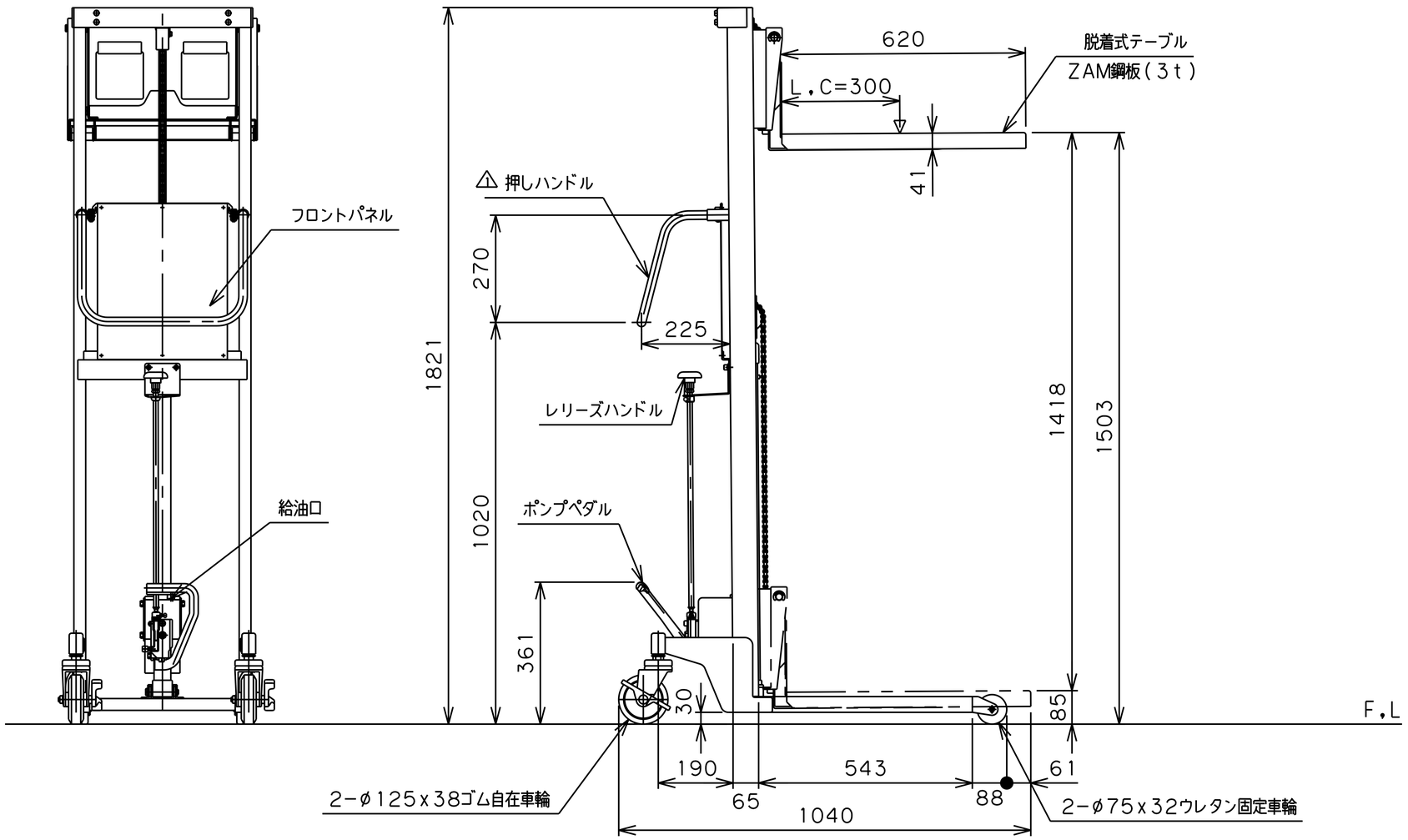

⚠ メッキ→塗装 2023.1.1

仕　様

型　式	GLF-H200-15T
許容荷重	200 kg
荷重中心距離（L,C）	300 mm
テーブル最低高サ	85 mm
テーブル最高高サ	1503 mm
テーブルストローク	1418 mm
テーブル長サ	620 mm
テーブル幅	482 mm
脚ノ内幅	360 mm
脚ノ全外幅	460 mm
脚ノ全高サ	75 mm
外形寸法	550W×1040L×1821H mm
リフト方式	足踏油圧式
ポンプ回数	約 46 回
塗装色	標準色
自　重	64 kg

品　名	ゴールドリフター	
型　式	GLF-H200-15T	
図面番号		
平成30年11月7日		B－4
検　図	作　図	尺　度
		1/15
東正車輌株式会社		