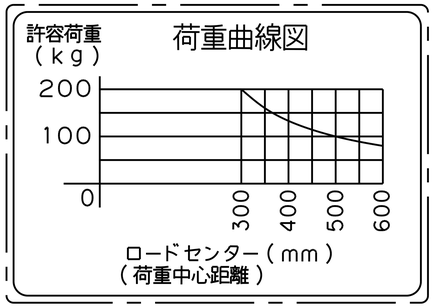

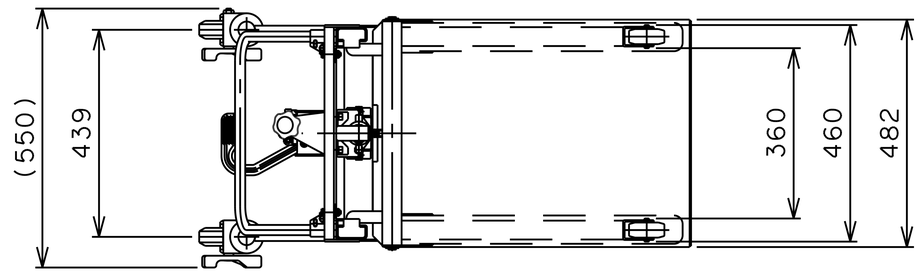

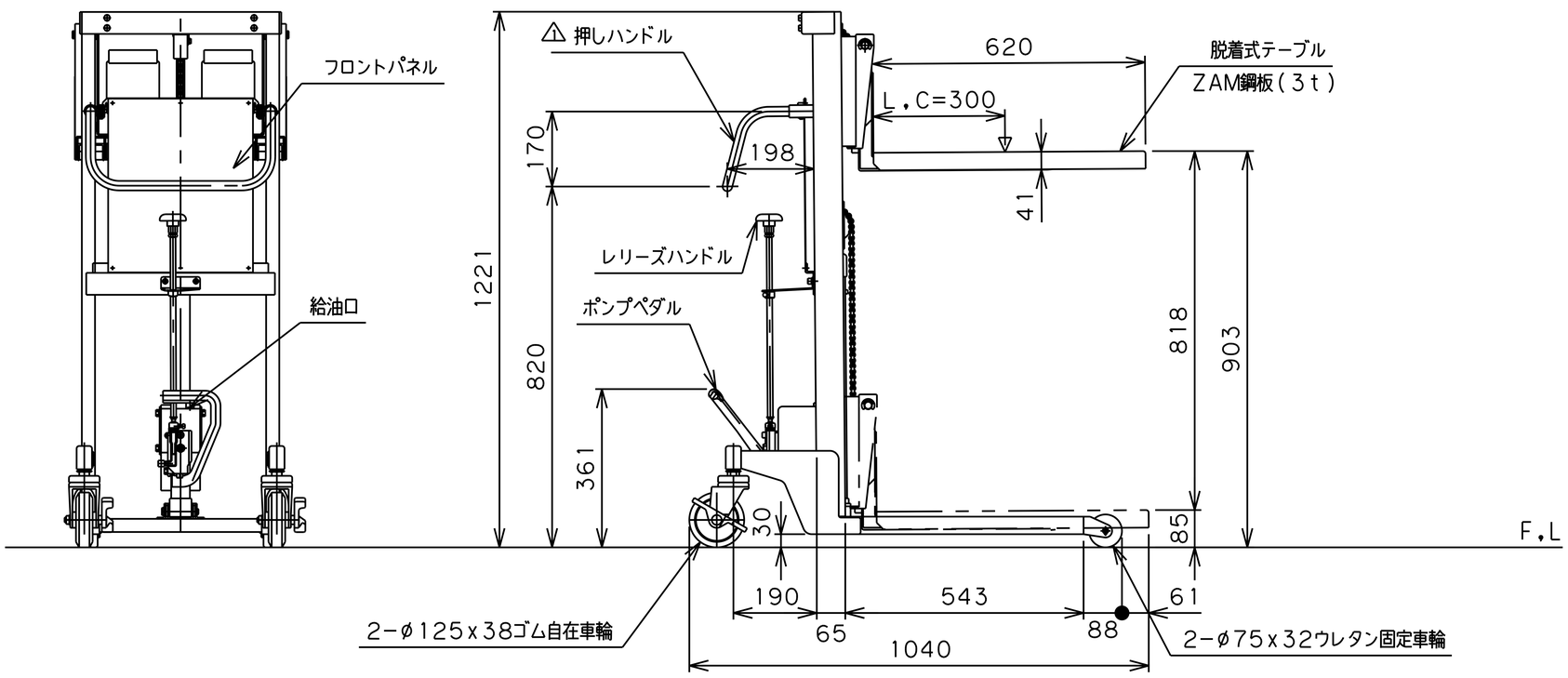

仕　　様

型　式	GLF-H200-9T
許容荷重	200 kg
荷重中心距離(L,C)	300 mm
テーブル最低高サ	85 mm
テーブル最高高サ	903 mm
テーブルストローク	818 mm
テーブル長サ	620 mm
テーブル幅	482 mm
脚ノ内幅	360 mm
脚ノ全外幅	460 mm
脚ノ全高サ	75 mm
外形寸法	550W×1040L×1221H mm
リフト方式	足踏油圧式
ポンプ回数	約 27 回

塗装色	標準色
自　重	58 kg

品　名	ゴールドリフター	
型　式	GLF-H200-9T	
図面番号		
平成30年11月7日		B－4
検　図	作　図	尺　度
		1/15
東正車輌株式会社		

△1 メッキ→塗装 2023.1.1