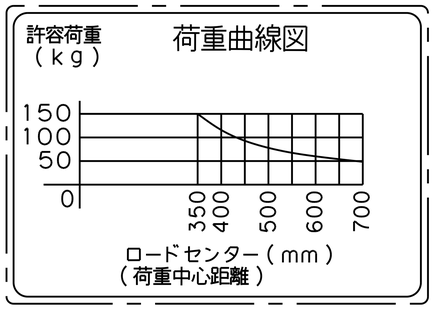

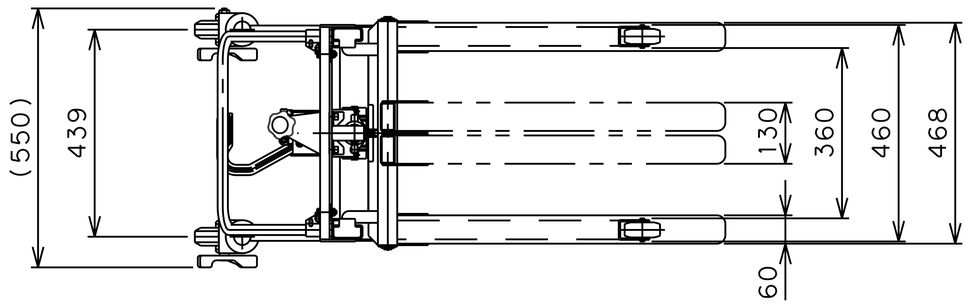

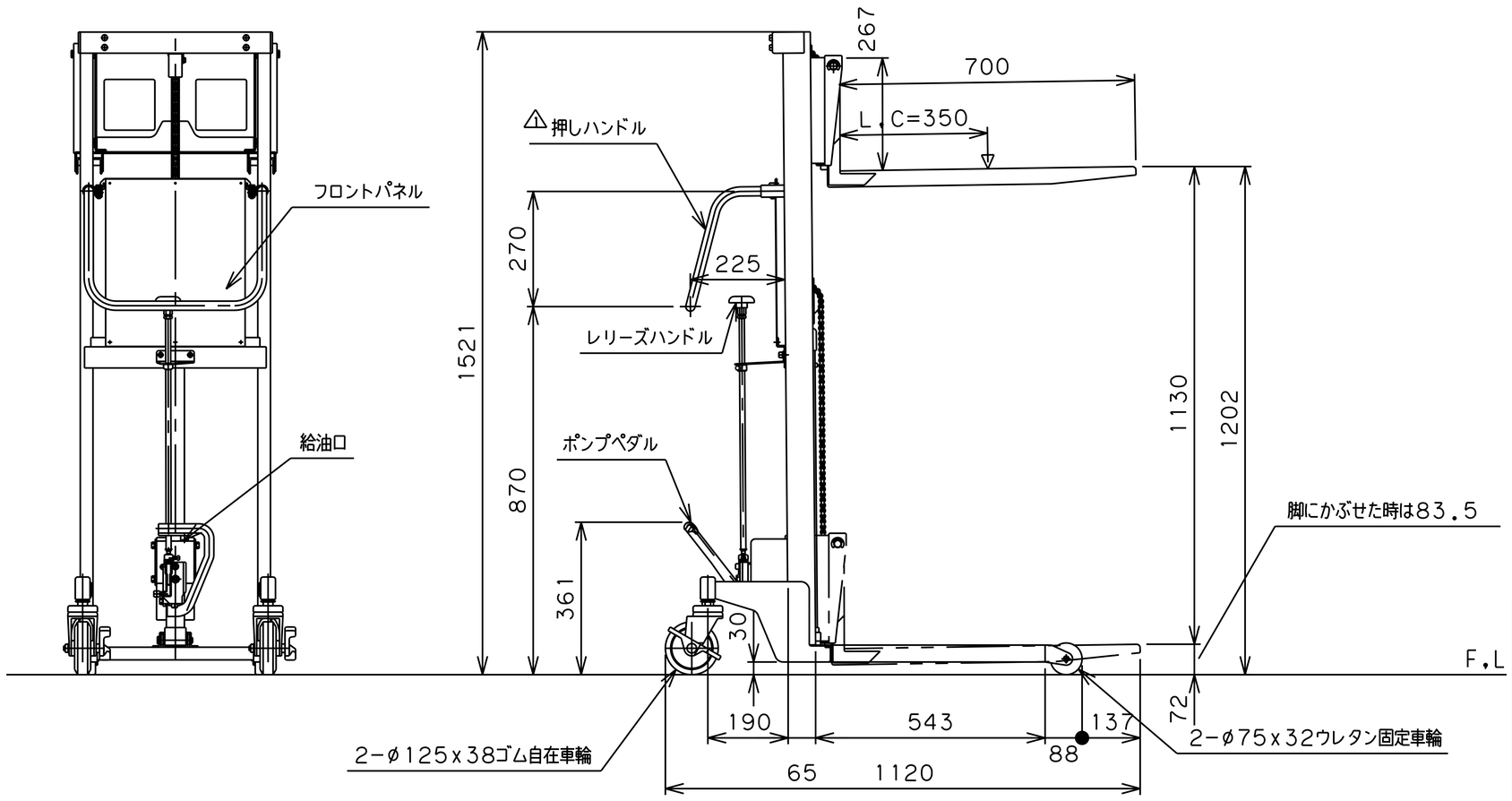

仕　　様

型　式	GLF-H150-12
許容荷重	150 kg
荷重中心距離(L.C)	350 mm
フォーク最低高サ	72 mm
〃　（脚ニカブセタ時）	83.5 mm
フォーク最高高サ	1202 mm
フォークストローク	1130 mm
フォーク長サ	700 mm
フォークスライド外幅	130~468 mm
脚ノ内幅	360 mm
脚ノ全外幅	460 mm
脚ノ全高サ	75 mm
外形寸法	550W×1120L×1521H mm
リフト方式	足踏油圧式
ポンプ回数	約 37 回
塗装色	標準色
自　重	50 kg

品　名	ゴールドリフター	
型　式	GLF-H150-12	
図面番号		
平成30年11月7日		B-4
検　図	作　図	尺　度
		1/15
東正車輌株式会社		

⚠ メッキ→塗装 2023.1.1