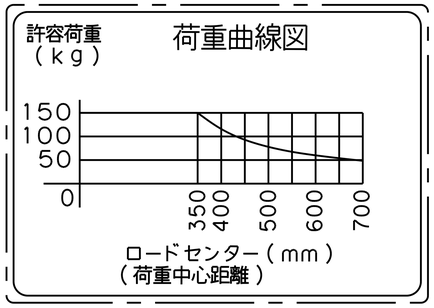

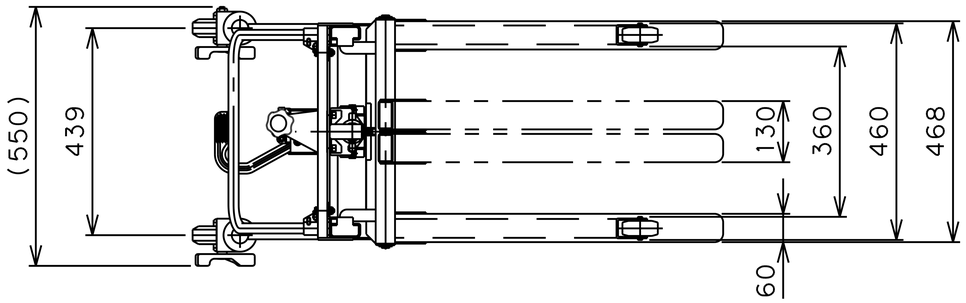

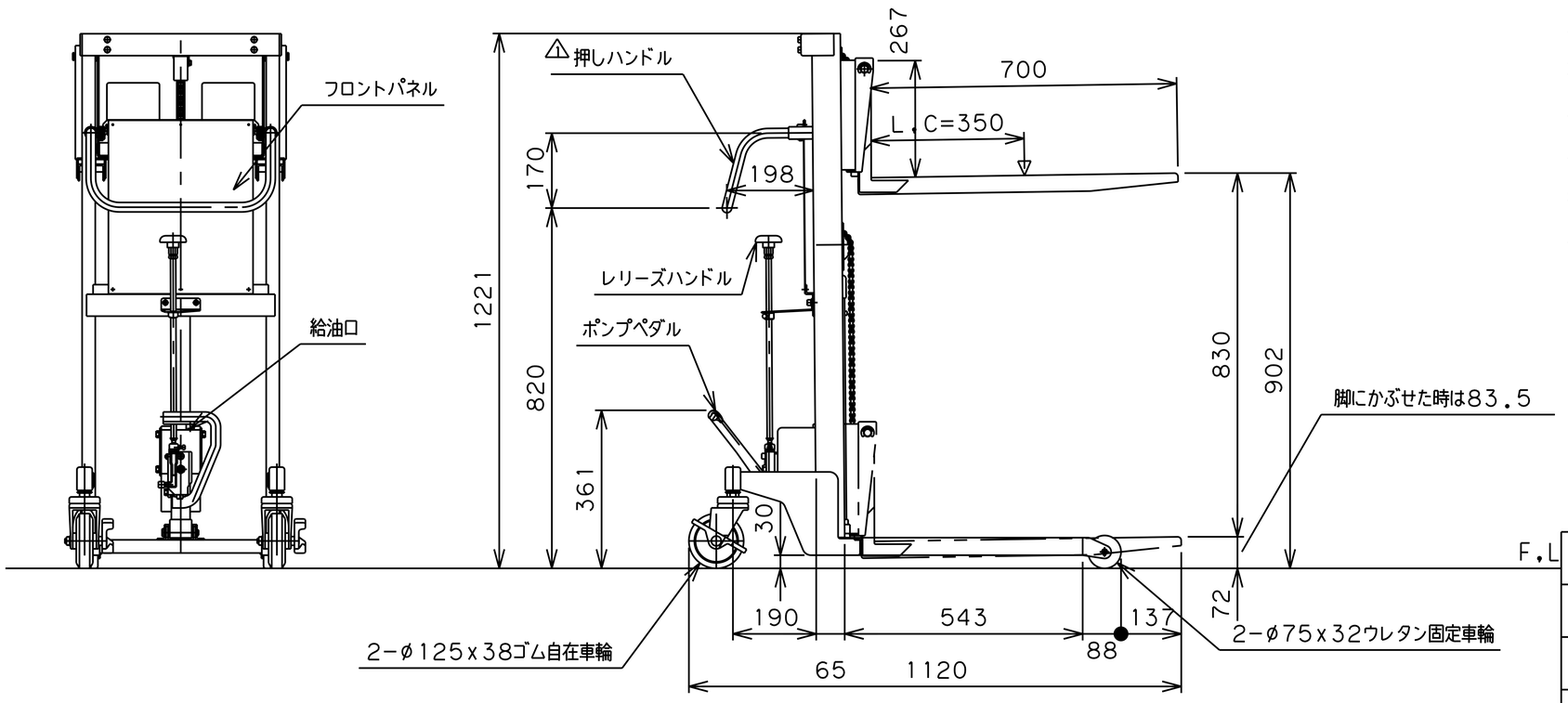

仕　　様

型　式	GLF−H150−9
許容荷重	150 kg
荷重中心距離(L,C)	350 mm
フォーク最低高サ	72 mm
〃　（脚ニカブセタ時）	83.5 mm
フォーク最高高サ	902 mm
フォークストローク	830 mm
フォーク長サ	700 mm
フォークスライド外幅	130~468 mm
脚ノ内幅	360 mm
脚ノ全外幅	460 mm
脚ノ全高サ	75 mm
外形寸法	550W×1120L×1221H mm
リフト方式	足踏油圧式
ポンプ回数	約 27 回

塗装色	標準色
自　重	47 kg

品　名	ゴールドリフター	
型　式	GLF−H150−9	
図面番号		
平成30年11月7日		B−4
検　図	作　図	尺　度
		1/15
東正車輌株式会社		

⚠ メッキ→塗装 2023.1.1