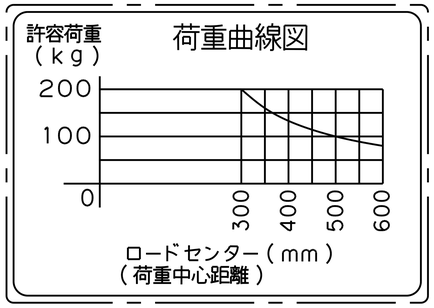

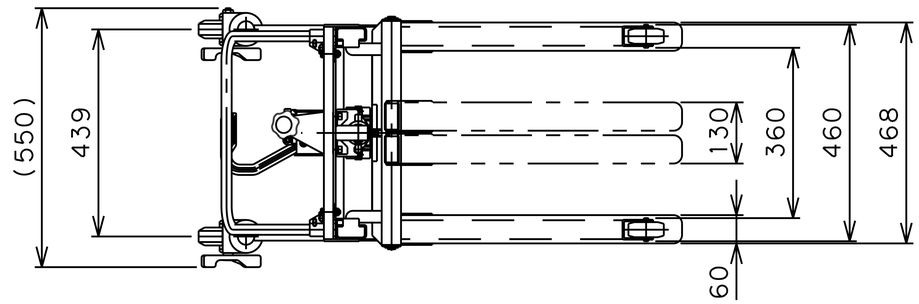

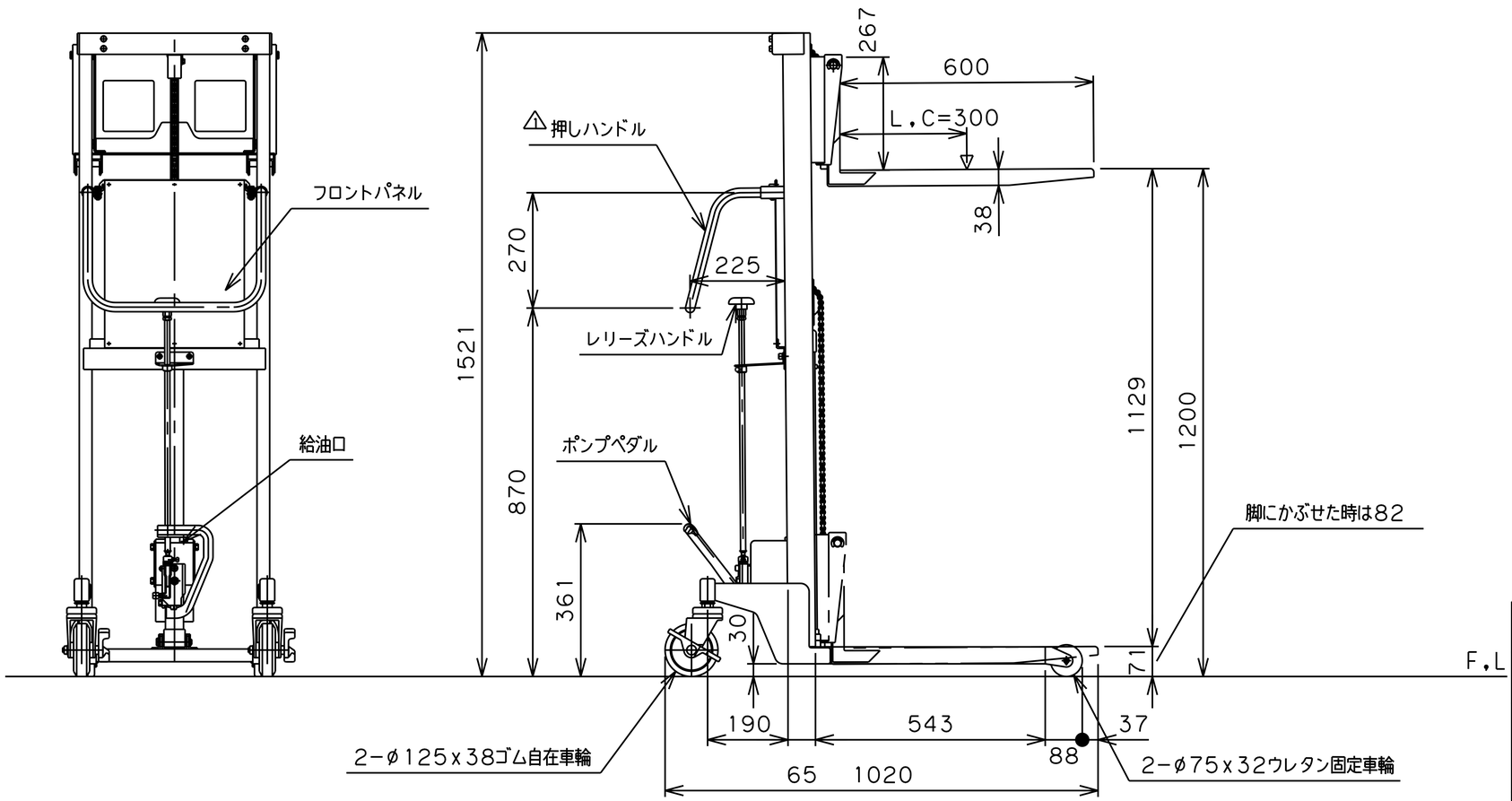

仕　　様

型　式	GLF-H200-12
許容荷重	200 kg
荷重中心距離(L,C)	300 mm
フォーク最低高サ	71 mm
〃　(脚ニカブセタ時)	82 mm
フォーク最高高サ	1200 mm
フォークストローク	1129 mm
フォーク長サ	600 mm
フォークスライド外幅	130~468 mm
脚ノ内幅	360 mm
脚ノ全外幅	460 mm
脚ノ全高サ	75 mm
外形寸法	550W×1020L×1521H mm
リフト方式	足踏油圧式
ポンプ回数	約 37 回
塗装色	標準色
自　重	49 kg

品　名	ゴールドリフター	
型　式	GLF-H200-12	
図面番号		
平成30年11月7日		B-4
検　図	作　図	尺　度
		1/15
東正車輌株式会社		

1 メッキ→塗装 2023.1.1