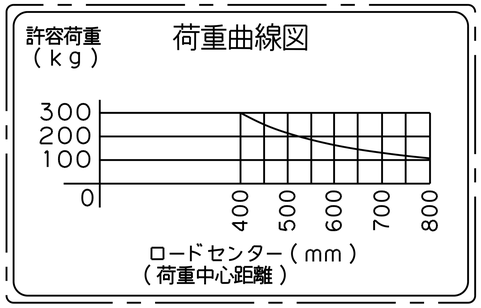

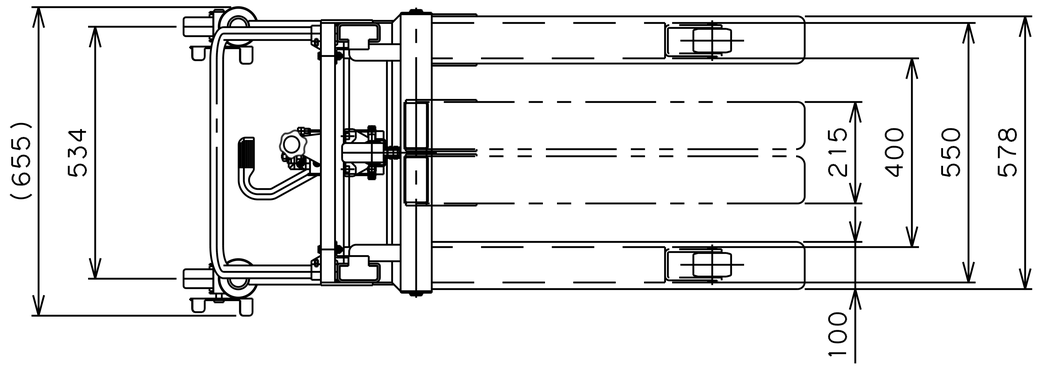

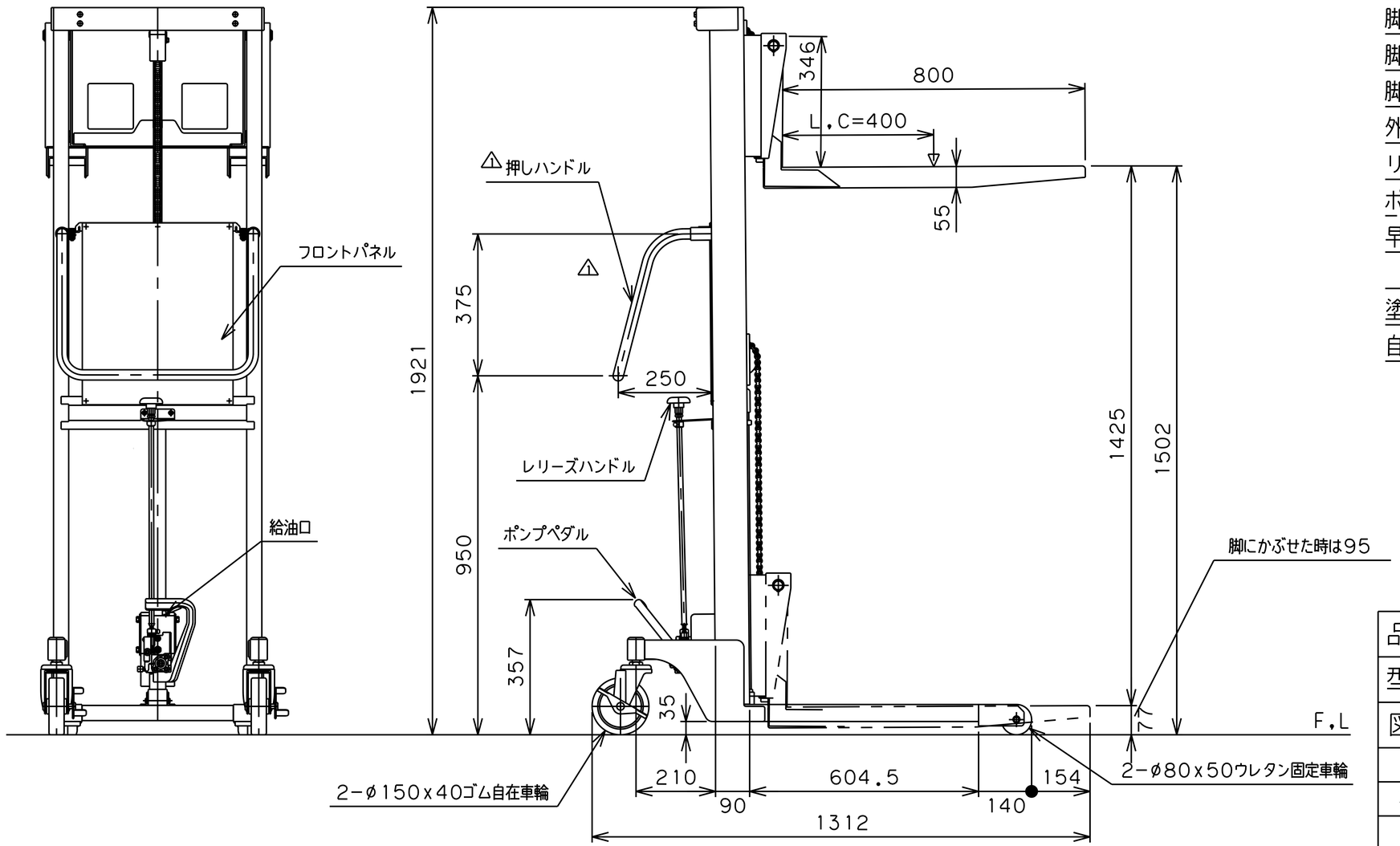

仕　　様

型　式	GLF-H300-15
許容荷重	300 kg
荷重中心距離(L.C)	400 mm
フォーク最低高サ	77 mm
〃　(脚ニカブセタ時)	95 mm
フォーク最高高サ	1502 mm
フォークストローク	1425 mm
フォーク長サ	800 mm
フォークスライド外幅	215~578 mm
脚ノ内幅	400 mm
脚ノ全外幅	550 mm
脚ノ全高サ	80 mm
外形寸法	655W×1312L×1921H mm
リフト方式	足踏油圧式
ポンプ回数	約 76 回
早送リ時ノポンプ回数	約 27 回
(許容荷重ノ約20%マデガ自動的ニ早送リニナリマス。)	
塗装色	標準色
自　重	114 kg

品　名	ゴールドリフター	
型　式	GLF-H300-15	
図面番号		
平成30年11月7日		B-4
検　図	作　図	尺　度
		1/15
東正車輌株式会社		

△1 メッキ→塗装 2023.1.1