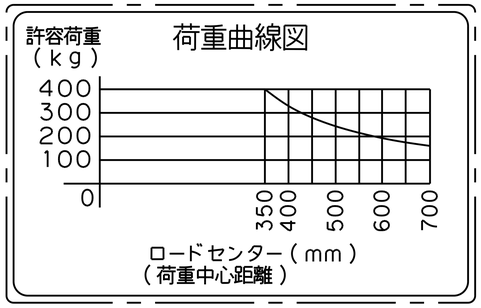

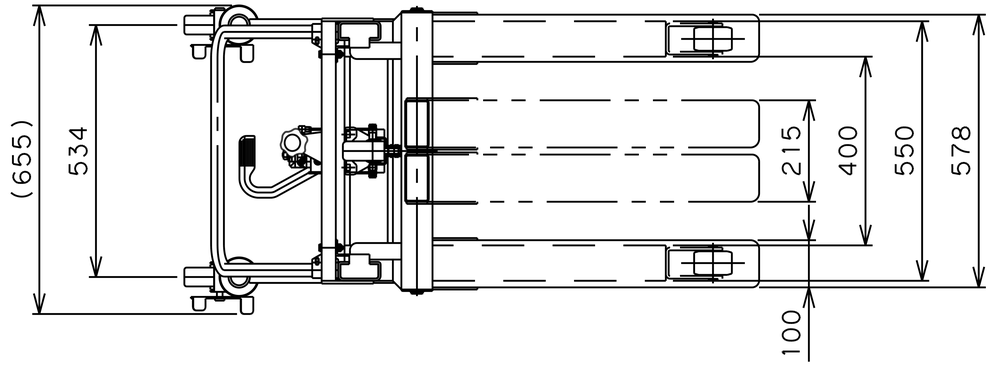

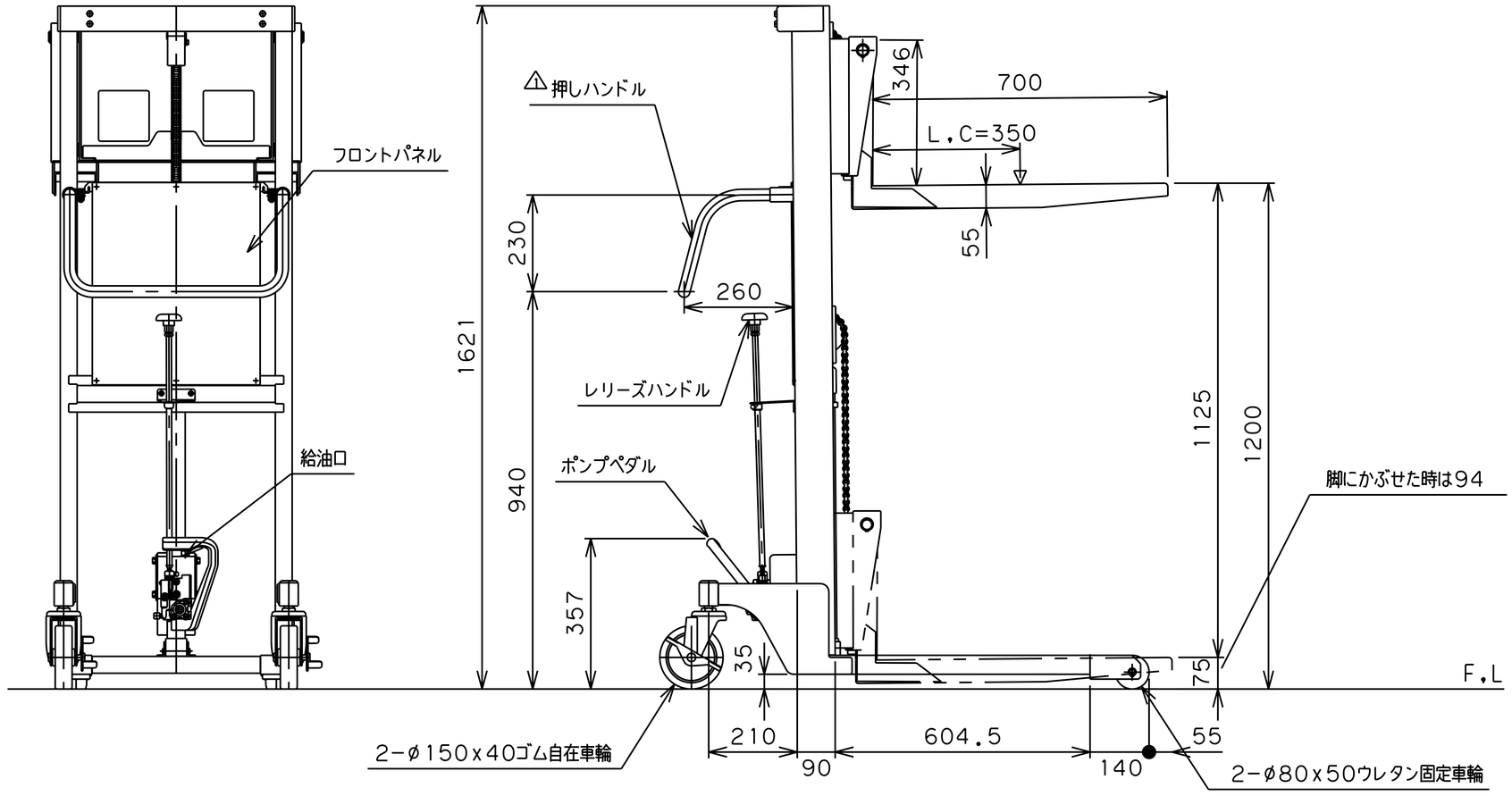

仕　　様

型　式	GLF−H400−12
許容荷重	400 kg
荷重中心距離(L.C)	350 mm
フォーク最低高サ	75 mm
〃　（脚ニカブセタ時）	94 mm
フォーク最高高サ	1200 mm
フォークストローク	1125 mm
フォーク長サ	700 mm
フォークスライド外幅	215~578 mm
脚ノ内幅	400 mm
脚ノ全外幅	550 mm
脚ノ全高サ	80 mm
外形寸法	655W×1212L×1621H mm
リフト方式	足踏油圧式
ポンプ回数	約 60 回
早送り時ノポンプ回数	約 22 回
（許容荷重ノ約20%マデガ自動的ニ早送リニナリマス。）	
塗装色	標準色
自　重	95 kg

品　名	ゴールドリフター	
型　式	GLF−H400−12	
図面番号		
平成30年11月7日		B−4
検　図	作　図	尺　度
		1/15

東正車輌株式会社

⚠ メッキ→塗装 2023.1.1